MONTURE DE LUNETTES DE SOLEIL EN 3 ÉTAPES (Création : M3D)

Lien vers la vidéo de l'auteur : M3D - Sunglasses 3D with Flow

1 : modélisation sur plan pour un meilleur congé et booléen

2: effectuer le premier cadre de pliage (déformation) avec l'outil Flow

3 : deuxième flexion sur la zone du nez

Commencer par dessiner sur une vue de face deux splines fermées (*voir plans détaillés à la fin*)

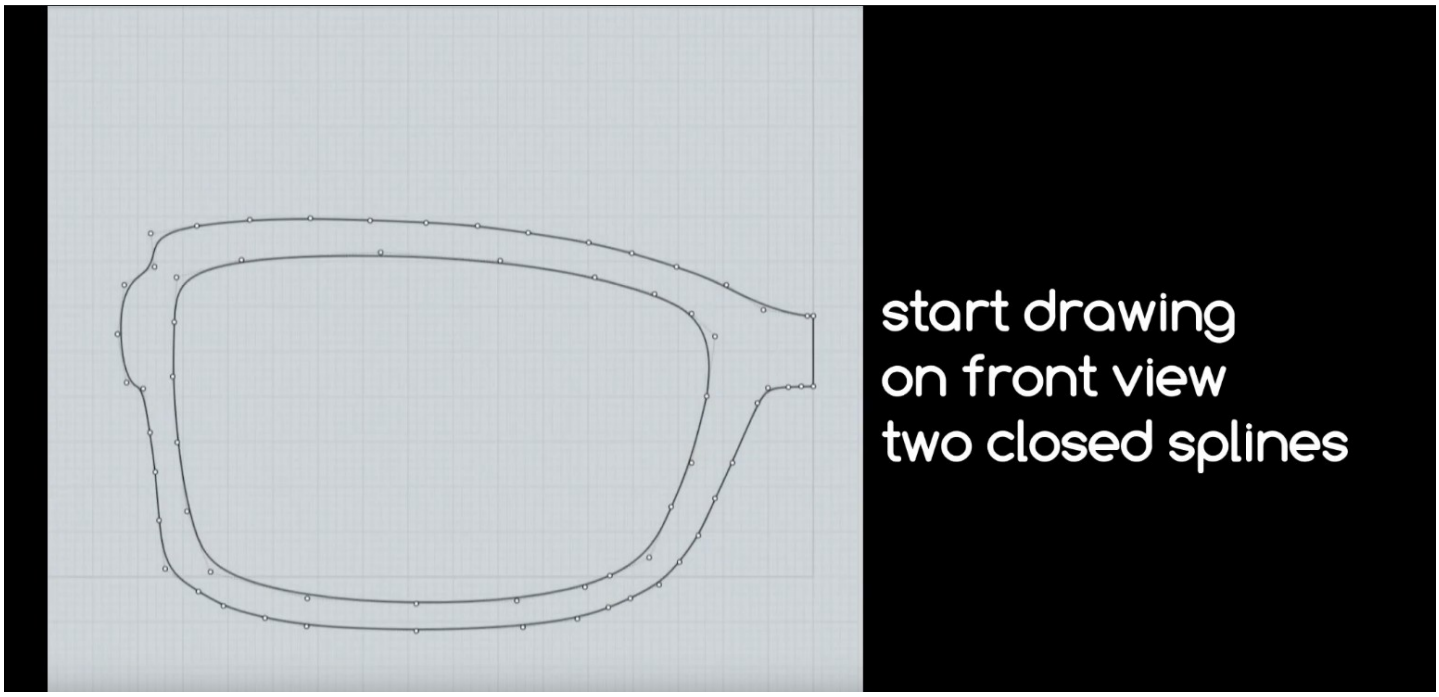

Sur un même plan tracer quatre lignes en ajoutant des points comme sur l'image pour obtenir une surface de réseau. Lien pour des points équidistants en U et V : Astuce de Michael

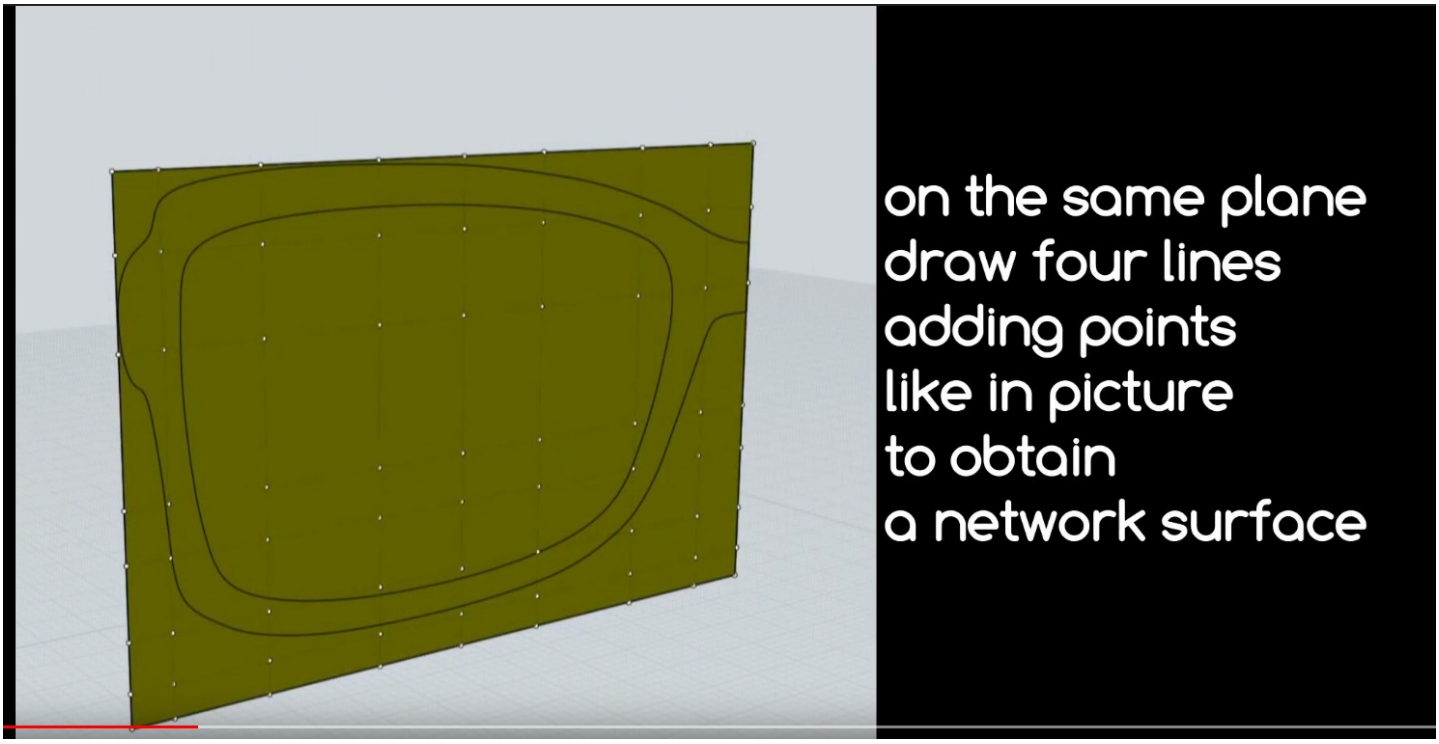

Déplacer les points dans la direction Z ce sera le plan de coupe pour la zone du nez

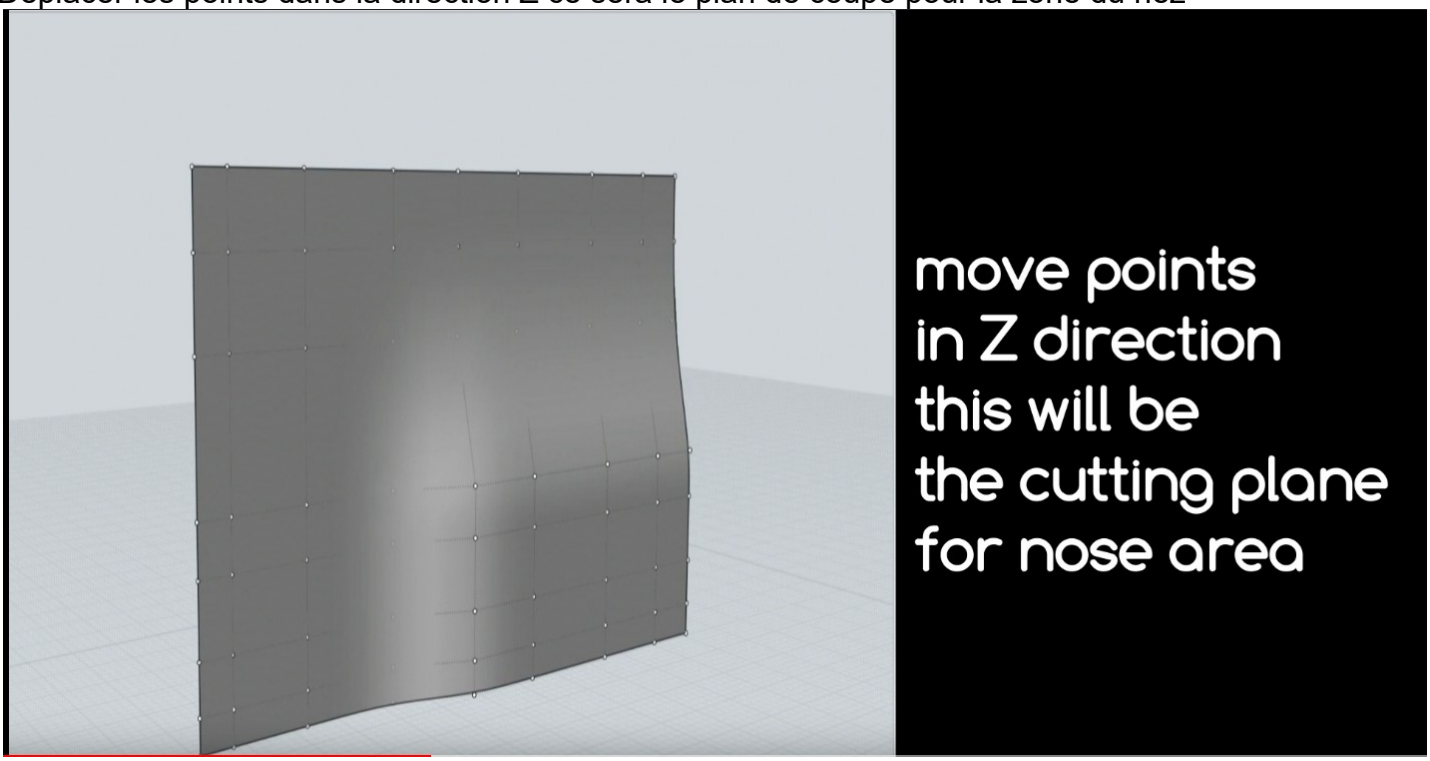

1- Cadre de splines extrudé

2- Cadre solide - booléen différence - et plan de coupe

3- Miroir et congés

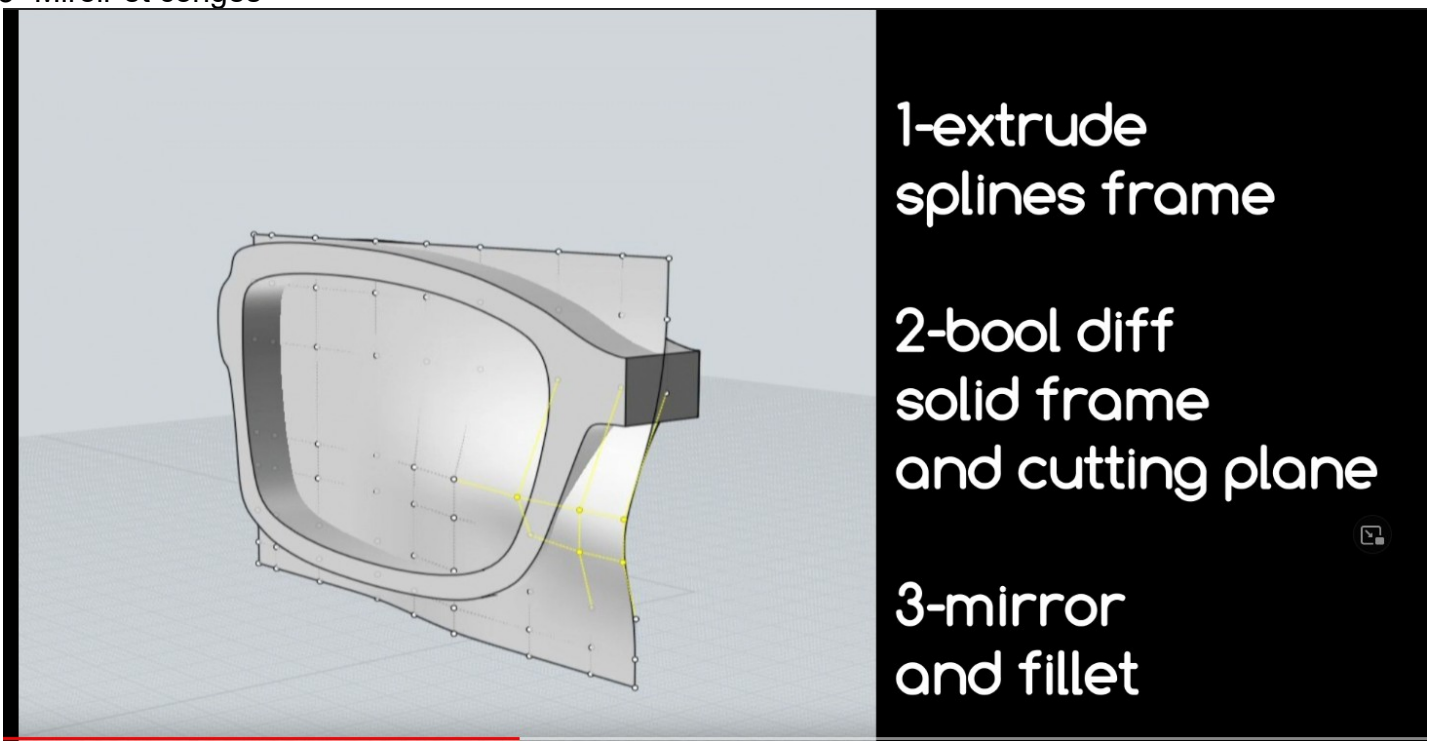

Le cadre solide est à plat

Nous allons le déformer à l'aide de l'outil - Flow

Première déformation

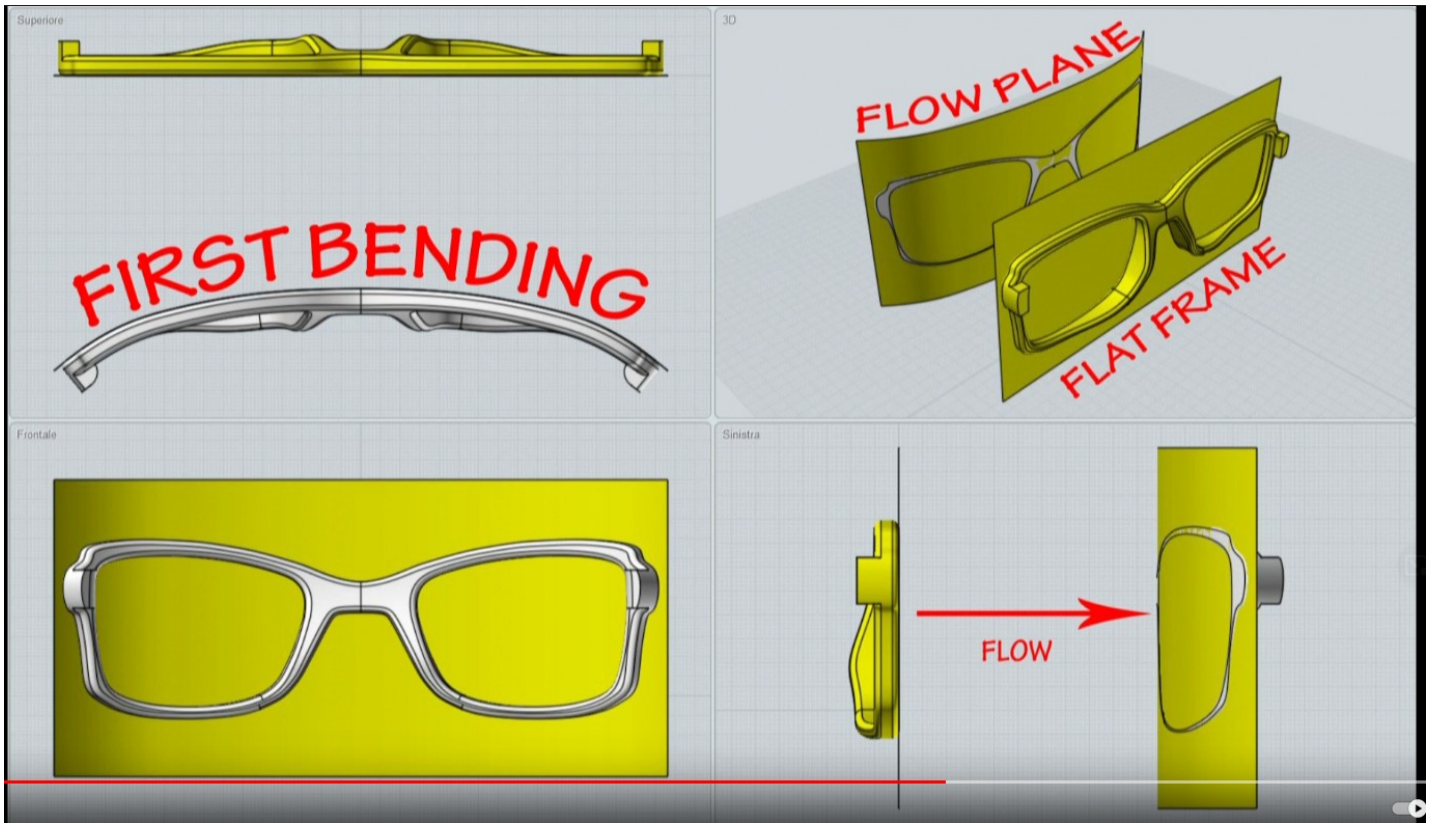

Deuxième déformation, sur la zone du nez

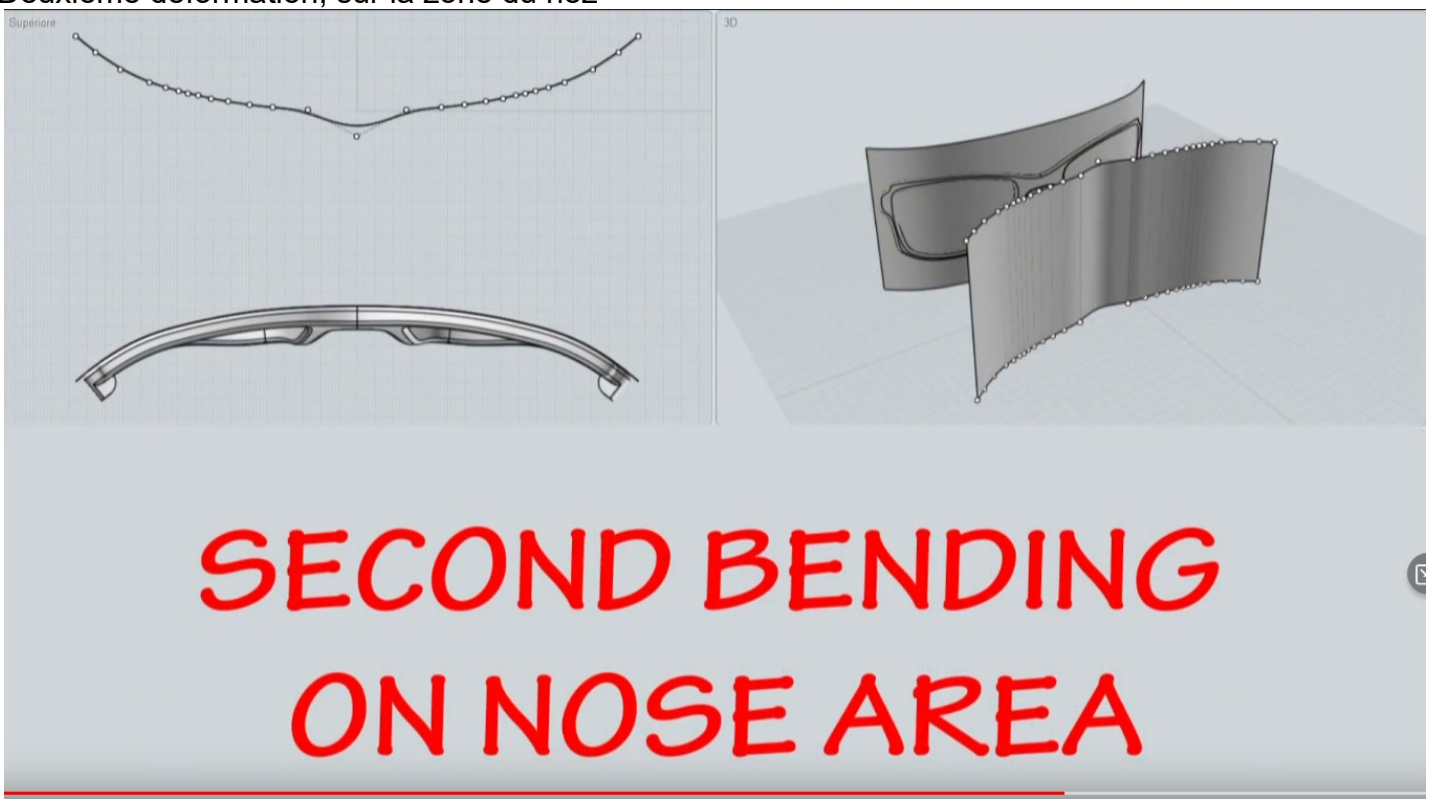

Deuxième déformation, sur la zone du nez (*suite*)

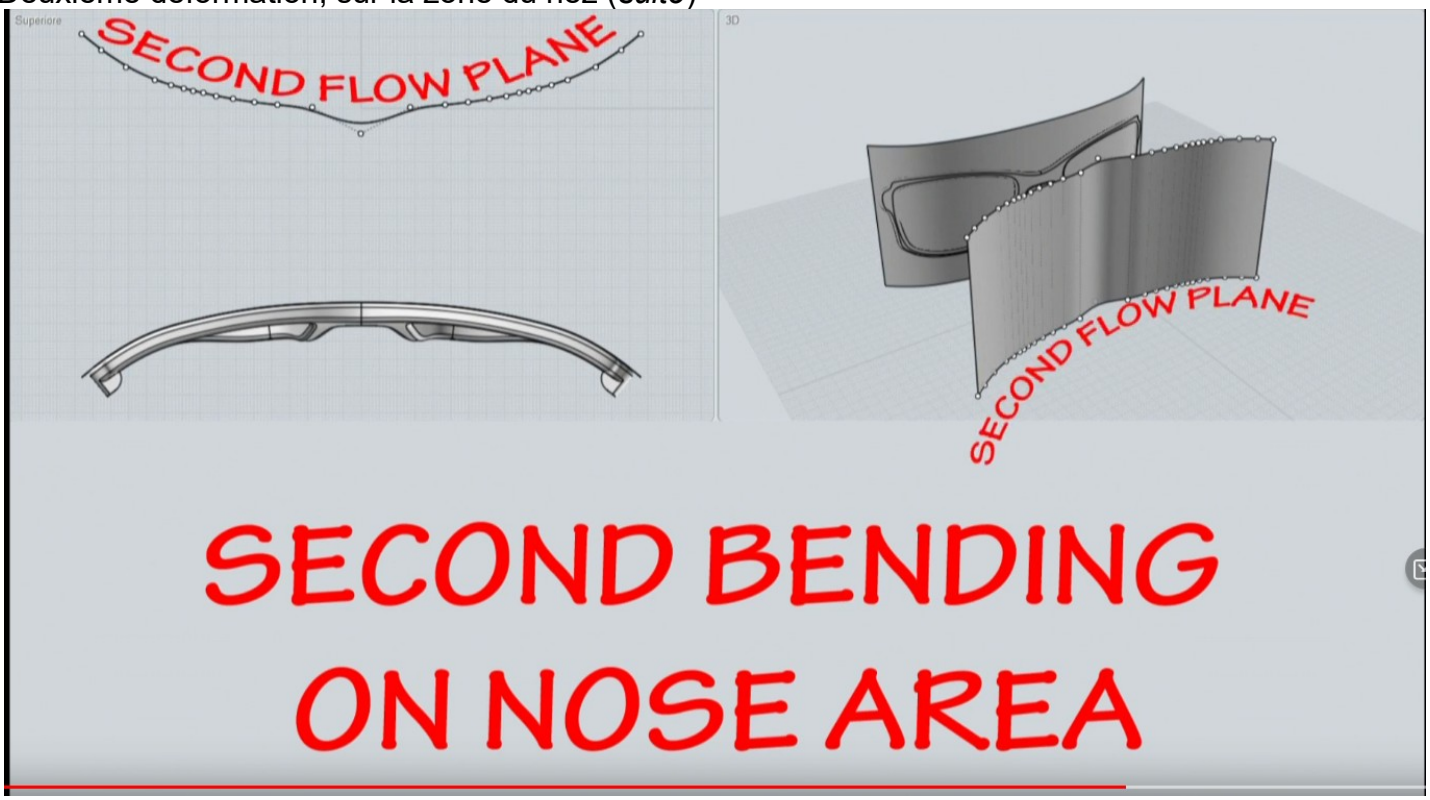

Résultat de la déformation

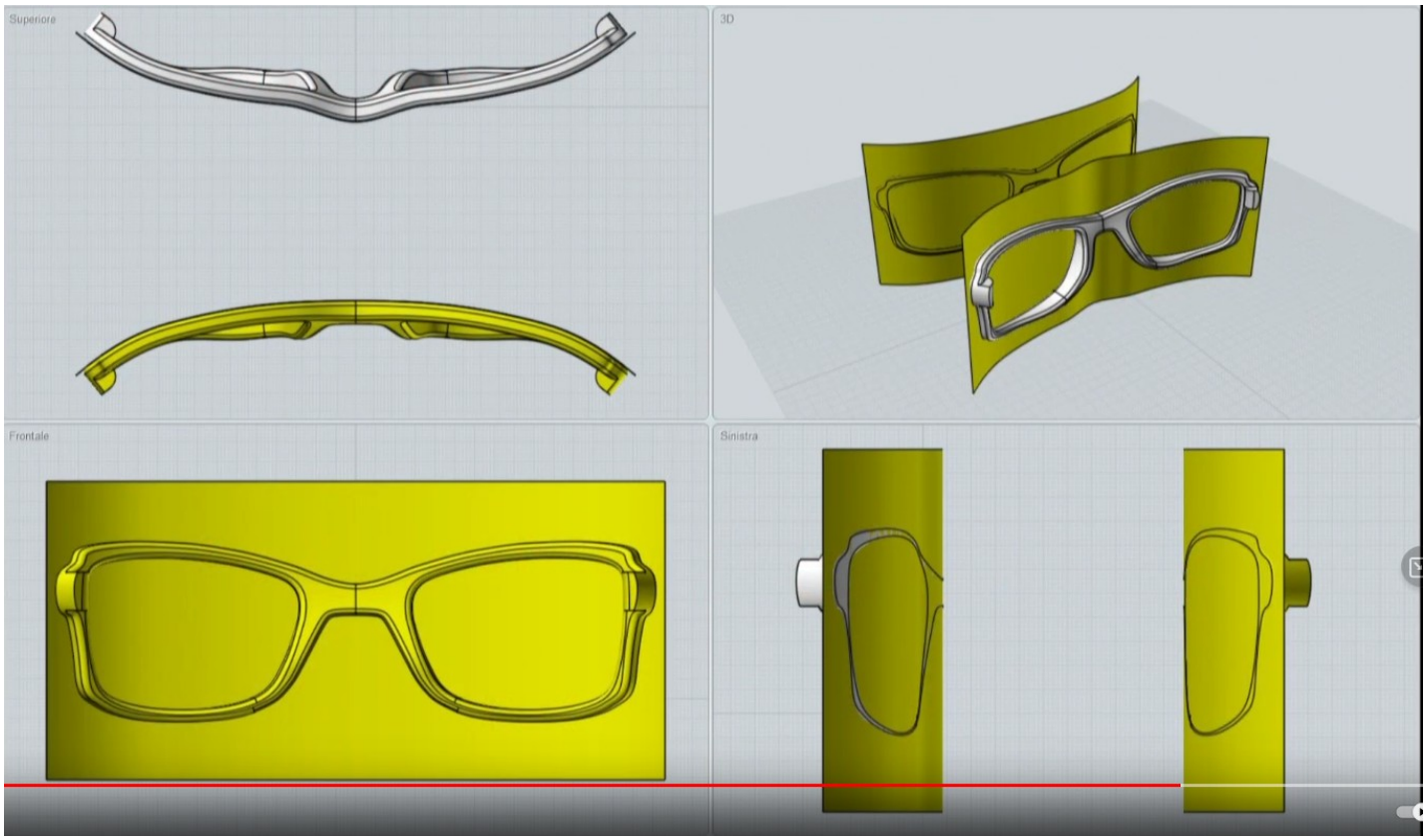

Réaliser les branches à l'aide de l'outil balayer (tubage)

Deux images cotées utilisables en arrière-plan pour débuter la conception d'un modèle de base, suivant la précision souhaitée.

Attention : ce n'est pas le même modèle que ci-dessus. Pourquoi ne pas créer plusieurs modèles de conceptions différentes...

Avant projet

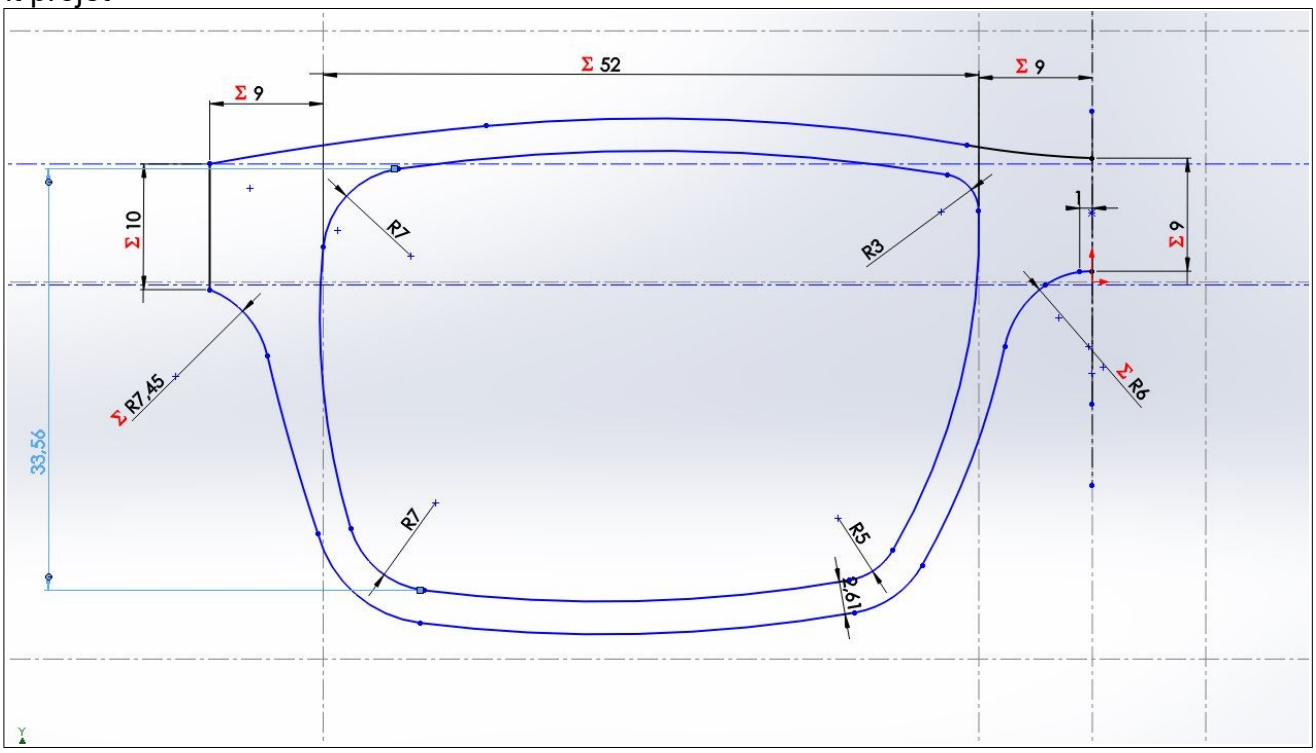
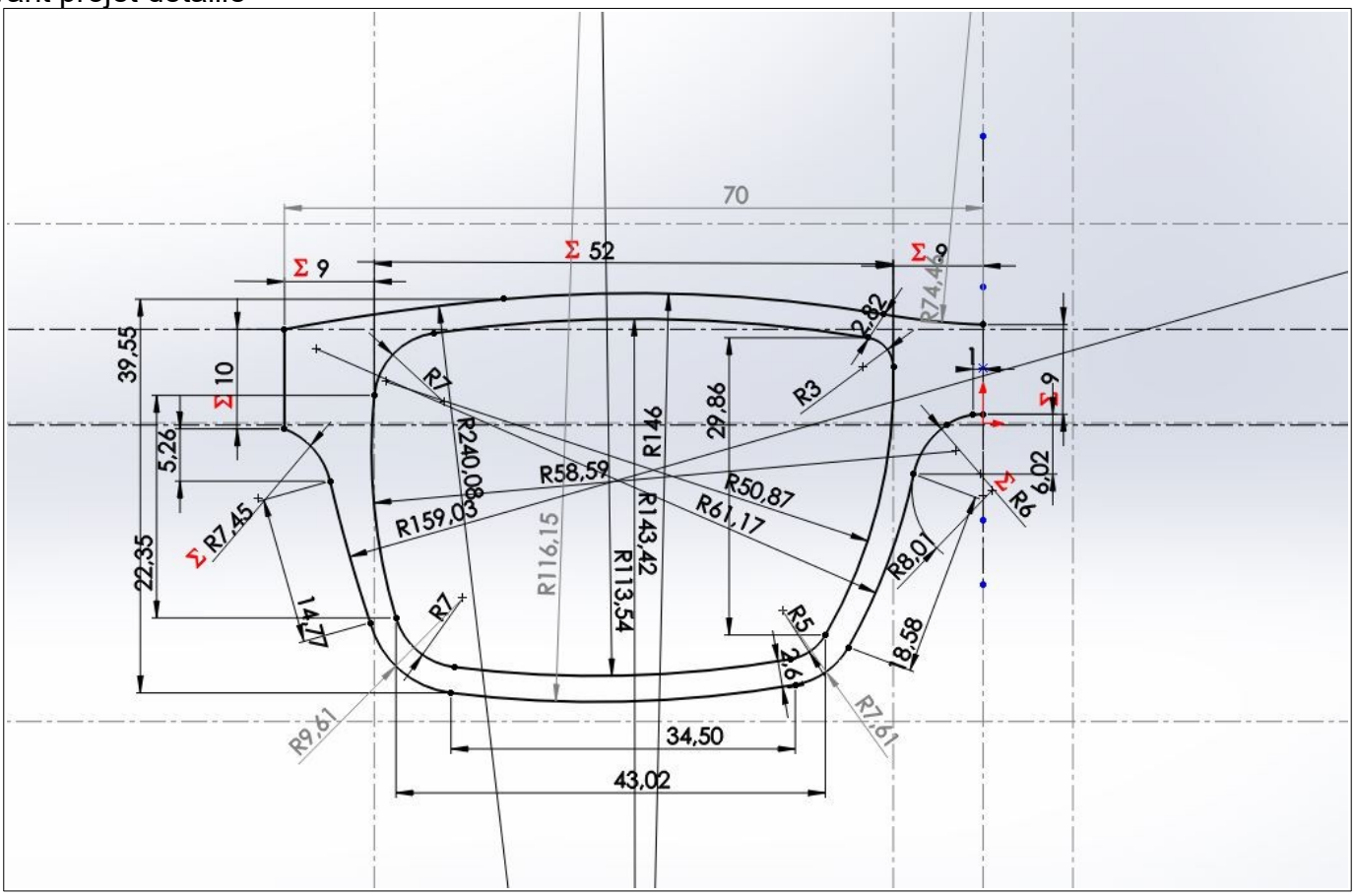
Avant projet détaillé